LUMINÁRIA 9W CENTRALIZADA IP65

DESCRIÇÃO DO PRODUTO

Luminária de sobrepor para aclaramento destinada a iluminação de emergência em ambientes agressivos como industrias e áreas externas, composto por 108 LED's SMD com ângulo de abertura de 120° aplicada em ambientes como corredores, passarelas, muros e locais com alto índice de umidade, frigoríficos, câmaras frias e indústria alimentícia, pois possui grau de proteção IP65.

CARACTERÍSTICAS TÉCNICAS

Tensão de Alimentação	24V (CC)	Temp. de operação	-20°C a 60°C
Potência	9W	Material	ABS / Policarbonato
Intensidade luminosa	1200lm	Peso	0,260kg
Grau de proteção	IP67	Dimensões	209 x 79 x 56 mm

CÓDIGOS

B10006LE-ST

DIMENSIONAL

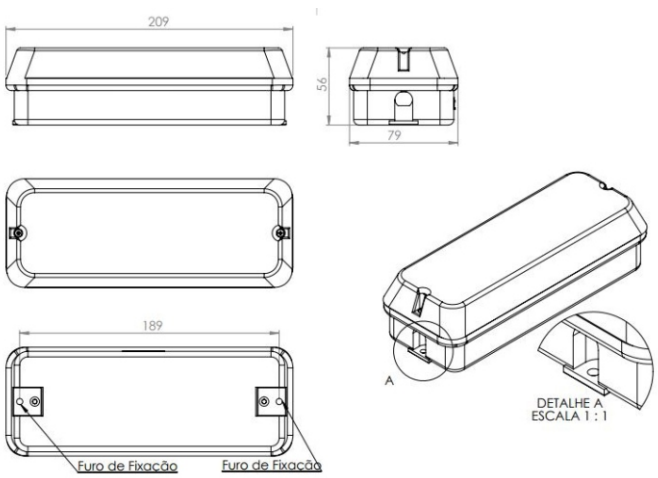

comercial@bnssolucoes.com.br
Rua Pomerode, 664 / CEP 89065-300
Salto do Norte - Blumenau/SC - Brasil
www.bnssolucoes.com.br

Qualquer dúvida
Entre em contato:
47 3285-5545

A BNS Soluções segue as principais certificações no ramo de segurança e prevenção de incêndios.