# DETECTOR DE TEMPERATURA AUTO-ANALÓGICO ENDEREÇÁVEL

## DESCRIÇÃO DO PRODUTO

Os detectores analógicos endereçáveis ZEOS-AS, foram desenvolvidos para serem compatíveis com as novas centrais inteligentes igualmente desenvolvidas e fabricadas pela Global Fire Equipment.

Os detectores ZEOS-AS, tem necessariamente de estar ligados a uma central analógica endereçável GFE. A instalação terá que ser efetuada de acordo com o especificado nos manuais de instalação das centrais enunciadas.

Em conformidade com a norma EN54-5 e EN54-7. O endereçamento não é conseguido através 'DIL switch', mas sim através do algoritmo SAM (Smart Addressing Mechanism), proprietário da GFE. Desta forma o endereçamento pode ser efetuado diretamente através de um programador ou através do modo ASET (Endereçamento Automático) existente nas centrais analógicas endereçáveis GFE, tornando a instalação bastante mais simples.

## CARACTERÍSTICAS PRINCIPAIS

- Duplo LED para uma visibilidade a 360º. Algoritmos de decteção e comunicação avançados.
- Fácil instalação e manutenção. Encapsulamento de baixo perfil.
- Sistema de decteção fiável e durável, não necessita de substituição.
- Implementação do circuito electrónico em SMD. Elevada qualidade e fiabilidade garantidas.

comercial@bnssolucoes.com.br
Rua Pomerode, 664 / CEP 89065-300
Salto do Norte - Blumenau/SC - Brasil
www.bnssolucoes.com.br

Qualquer dúvida
Entre em contato:
47 3285-5545

A BNS Soluções segue as principais certificações no ramo de segurança e prevenção de incêndios.

## CARACTERÍSTICAS TÉCNICAS

| | | | |
|---|---|---|---|
| Tensão de Alimentação | 17 à 30V DC | Temperatura de Operação | -10°C à 85°C |
| Corrente em Alarme | 4mA com LED ativo | Humidade Relativa | 95% RH sem Condensação |
| Corrente em Repouco | 450uA | Grau de Proteção | IP30 |
| Nivel de Sensibilidade (Fumaça) | Baixo, Normal e Alto | Dimensão | 100 x 50mm |
| Nível de Sensibilidade (Temp.) | 55°C / 65°C / 75°C / 85°C | Peso | 0,092Kg |
| Cor e Material | Branco / Policarbonato | Conformidade com a Norma | EN54-5 / EN54-7 |

## CÓDIGO

**B3ZOAS-H**
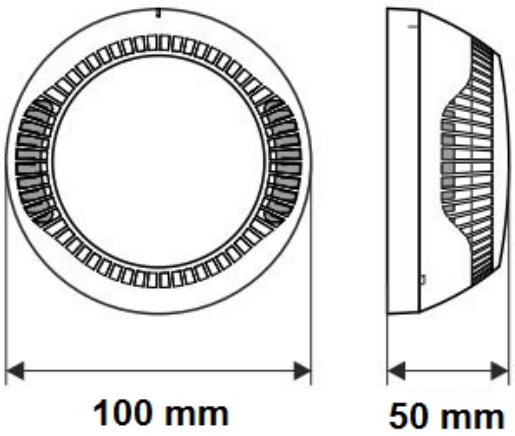
## DIMENSIONAL