ACIONADOR MANUAL ENDEREÇÁVEL IP66

DESCRIÇÃO DO PRODUTO

Acionador manual endereçavel, desenvolvido para ambientes externos, possui conexões internas para configuração do endereço, na parte frontal existem indicadores visuais de alarme e supervisão. O gabinete é fabricado em termoplástico auto extinguível com proteção contra raios U.V, e resistente a intempéries.

CARACTERÍSTICAS TÉCNICAS

Tensão de Alimentação	12-24V (CC)
Corrente em Repouso	150uA
Corrente em Alarme	30mA
Material	ABS
Temp. de Operação	-10°C a 60°C

Topologia	Classe A ou B
Grau de Proteção	IP66
Peso	0,555kg
Dimensões	189 x 111 x 107,5mm

CÓDIGO

B4CH+MINP

DIMENSIONAL

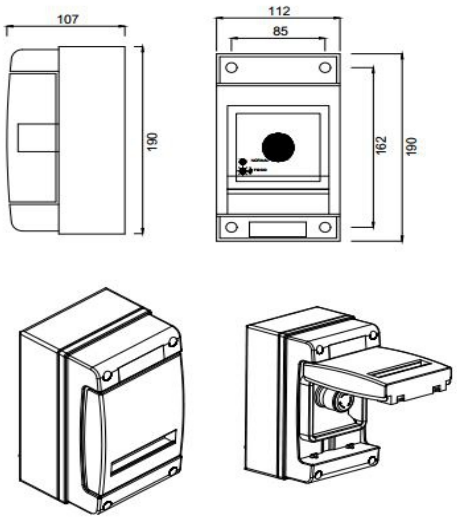

comercial@bnssolucoes.com.br
Rua Pomerode, 664 / CEP 89065-300
Salto do Norte - Blumenau/SC - Brasil
www.bnssolucoes.com.br

Qualquer dúvida
Entre em contato:
47 3285-5545

A BNS Soluções segue as principais certificações no ramo de segurança e prevenção de incêndios.