AUDIOVISUAL COM FLASH IP66 LED

DESCRIÇÃO DO PRODUTO

Dispositivo audiovisual para sinalização sonora e visual de alarmes. Possui sirene piezo elétrica bitonal e flash de LED de alta intensidade.

CARACTERÍSTICAS TÉCNICAS

Tensão de Alimentação	de 20 à 33 V(CC)
Consumo	80 mA
Intensidade luminosa	30 cd
Pressão sonora a 1m	85~90 dB
Temperatura de trabalho	de -10 à + 60°C
Umidade de trabalho	de 20 à 90 % RH (s/ cond.)

Temp. de armazenamento	de -20 à + 85°C
Umid. armazenamento	de 10 à 95 % RH
Material gabinete	Termoplástico vermelho
Grau de Proteção	IP66
Dimensões	111 x 111 x 130mm
Peso	0,255 kg

CÓDIGO

B5326000

DIMENSIONAL

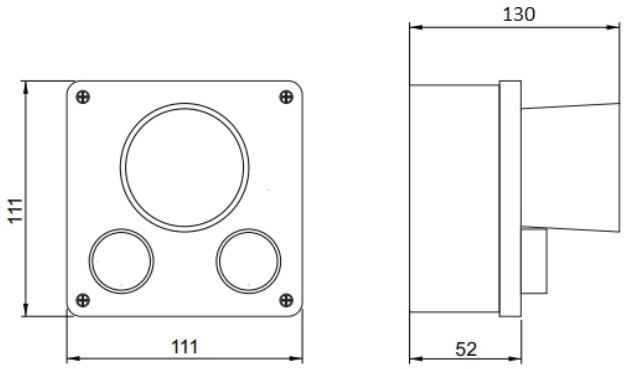

comercial@bnssolucoes.com.br
Rua Pomerode, 664 / CEP 89065-300
Salto do Norte - Blumenau/SC - Brasil
www.bnssolucoes.com.br

Qualquer dúvida
Entre em contato:
47 3285-5545

A BNS Soluções segue as principais certificações no ramo de segurança e prevenção de incêndios.