AUDIOVISUAL ENDEREÇÁVEL DISCOVERY IP65

DESCRIÇÃO DO PRODUTO

O audiovisual Discovery é um sinalizador visual e sonoro endereçável projetado para instalar em sistemas de alarme de incêndio endereçáveis que suportam o protocolo de comunicação Discovery. O audiovisual é ligado no painel e pode ser controlado através do protocolo de comunicação.

CARACTERÍSTICAS TÉCNICAS

Tensão de Alimentação	17-28V (DC)	Temp. de Operação	-20ºC a 60ºC
Corrente em Repouso	450uA	Grau de Proteção	IP65
Corrente em Alarme	8mA	Peso	0,180kg
Nível Sonoro	100dB	Dimensões	104x98mm

CÓDIGO

B2580011US

DIMENSIONAL

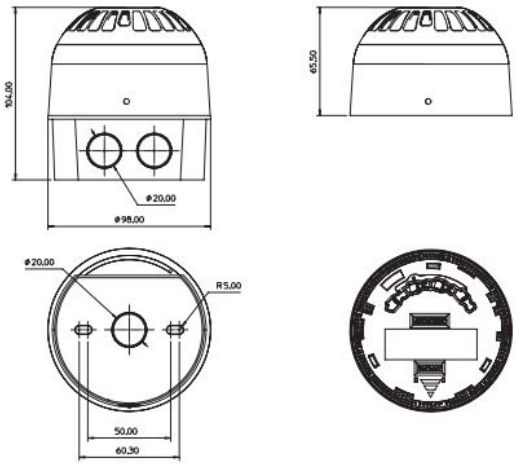

comercial@bnssolucoes.com.br
Rua Pomerode, 664 / CEP 89065-300
Salto do Norte - Blumenau/SC - Brasil
www.bnssolucoes.com.br

Qualquer dúvida
Entre em contato:
47 3285-5545

A BNS Soluções segue as principais certificações no ramo de segurança e prevenção de incêndios.