# BLOCO AUTÔNOMO 1200 2X3W IP65

## DESCRIÇÃO DO PRODUTO

A luminária 1200 lúmens IP65 foi fabricada com a tecnologia LED, desenvolvida para iluminação de emergência. Pode ser utilizada em ambientes externos e internos e tem grande área de cobertura. Pode ser utilizada em galpões, hotéis, hospitais, ambientes com grande concentração de pó e expostos a jatos leves de água. Econômica, proporciona autonomia com maior durabilidade e ótima iluminação. Pode ser facilmente instalada, manuseada e transportada.

## CARACTERÍSTICAS TÉCNICAS

| | |
|---|---|
| Tensão de Alimentação | 110-220V (CA) |
| Consumo | 6W |
| Intensidade luminosa | 1200lm |
| Autonomia | 3hrs |
| Grau de proteção | IP65 |
| | |

| | |
|---|---|
| Material | ABS |
| Bateria | 6V - 3Ah |
| Peso | 1,150kg |
| Dimensões | 255 x 68 x 258mm |
| | |
| | |

## CÓDIGOS

**B91200LZS65**

## DIMENSIONAL

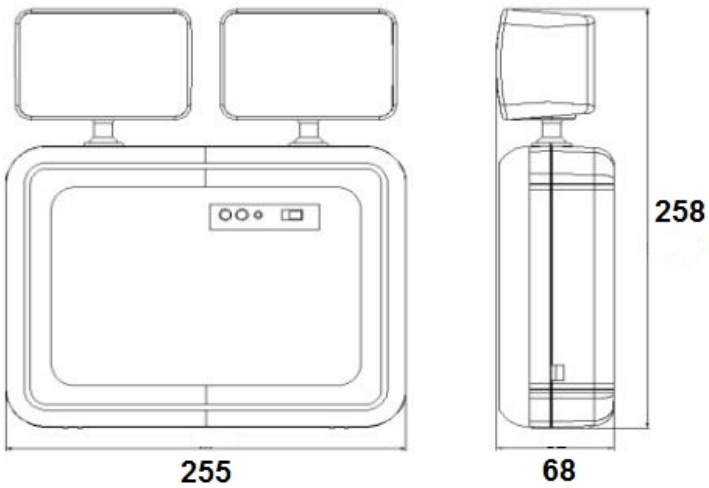


comercial@bnssolucoes.com.br
Rua Pomerode, 664 / CEP 89065-300
Salto do Norte - Blumenau/SC - Brasil
www.bnssolucoes.com.br

Qualquer dúvida
Entre em contato:
47 3285-5545

A BNS Soluções segue as principais certificações no ramo de segurança e prevenção de incêndios.