AUDIOVISUAL CONVENCIONAL IP55

DESCRIÇÃO DO PRODUTO

Dispositivo audiovisual para sinalização sonora e visual de alarmes. Possui sirene piezo elétrica bitonal e flash de led de alta intensidade. Inicia a operação logo após sua energização.

CARACTERÍSTICAS TÉCNICAS

Tensão de Alimentação	12-33V (CC)	Grau de Proteção	IP55
Corrente em Alarme	80mA	Peso	0,255kg
Nível Sonoro	90dB	Dimensões	111x111x98mm
Temp. de Operação	-10ºC a 60ºC		

CÓDIGO

B5326000

DIMENSÕES

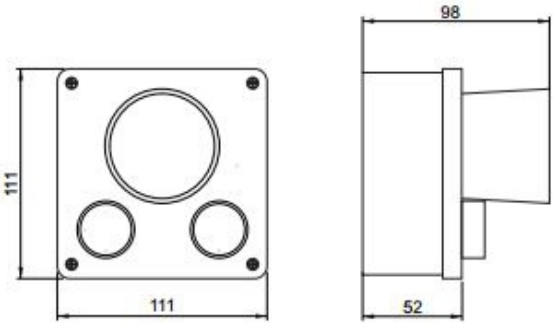

comercial@bnssolucoes.com.br
Rua Pomerode, 664 / CEP 89065-300
Salto do Norte - Blumenau/SC - Brasil
www.bnssolucoes.com.br

Qualquer dúvida
Entre em contato:
47 3285-5545

A BNS Soluções segue as principais certificações no ramo de segurança e prevenção de incêndios.