DETECTOR MULTISENSOR CONVENCIONAL ORBIS

DESCRIÇÃO DO PRODUTO

O detector multisensor ORBIS é uma ótima opção para sistemas convencionais. Pode ser endereçado através do módulo de endereçamento específico de cada central. Foi projetado para detectar fumaça e mudança de temperatura. Não acompanha base.

CARACTERÍSTICAS TÉCNICAS

Tensão de Alimentação	9-32V (CC)	Grau de Proteção	IP20
Corrente em Alarme	40mA	Peso	0,070kg
Temp. de Operação	40°C a 70°C	Dimensões	Ø97 x 36mm

CÓDIGO

B2ORBOH1303

DIMENSÃO

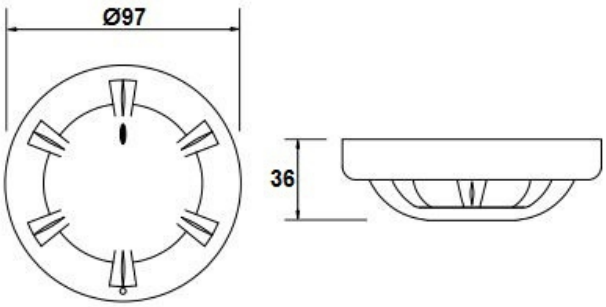

comercial@bnssolucoes.com.br
Rua Pomerode, 664 / CEP 89065-300
Salto do Norte - Blumenau/SC - Brasil
www.bnssolucoes.com.br

Qualquer dúvida
Entre em contato:
47 3285-5545

A BNS Soluções segue as principais certificações no ramo de segurança e prevenção de incêndios.