MÓDULO DE 04 ENTRADAS E 04 SAÍDAS

DESCRIÇÃO DO PRODUTO

Módulo com quatro entradas e quatro saídas de contatos supervisionados para mensagens de estados técnicos ou para ativação de alarmes. Para a ligação de circuitos de contatos de fecho/abertura livres de potencial para a indicação dos estados técnicos (por exemplo, controle de portas ou da ventilação) ou activação do alarme. Possui indicação do estado através de um LED.

CARACTERÍSTICAS TÉCNICAS

Tensão de alimentação	12 à 33V (DC)
Corrente de Operação	0,75 mA
Temperatura de Operação	-25°C à +60°C
Temperatura de Trabalho	-30°C à +65ºC
Humidade Relativa	≤95 %
Bloco de Terminais	0,2mm² à 1,5 mm²

Protocolo de Comunicação	FDnet/C-NET
Grau de Proteção	IP30
Dimensão	90 x 132 x 21mm
Peso	0,127Kg
Conformidade com a Norma	EN 54-17 / EN 54-18
Certificações	VdS / LPCB / FM / DNV GL

CÓDIGO

S1FDCIO222

DIMENSIONAL

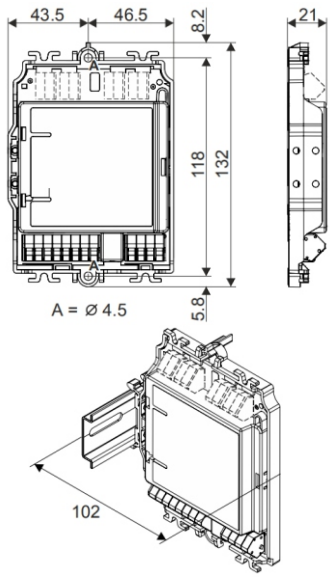

comercial@bnssolucoes.com.br
Rua Pomerode, 664 / CEP 89065-300
Salto do Norte - Blumenau/SC - Brasil
www.bnssolucoes.com.br

Qualquer dúvida
Entre em contato:
47 3285-5545

A BNS Soluções segue as principais certificações no ramo de segurança e prevenção de incêndios.