LUMINÁRIA 5,5W CENTRALIZADA IP20

DESCRIÇÃO DO PRODUTO

Luminária a led desenvolvida para sistemas centralizados de iluminação de emergência em 24V(CC), possui um estilo moderno e sofisticado que valoriza o ambiente onde está instalada.

CARACTERÍSTICAS TÉCNICAS

Tensão de Alimentação	24V (CC)	Umid. armazenamento	de 10 à 95 % RH
Quantidade de LED's	20	Material gabinete	Termoplástico branco
Consumo	230mA	Grau de Proteção	IP20
Temperatura de Trabalho	de -10 à + 60°C	Dimensões	115 x 72 x 17 mm
Fluxo luminoso	400 lm (±10%)	Peso	0,075kg
Umidade de Trabalho	de 20 à 90 % RH (s/ cond.)		
Temp. de armazenamento	de -20 à + 85°C		

CÓDIGOS

B10407448

DIMENSIONAL

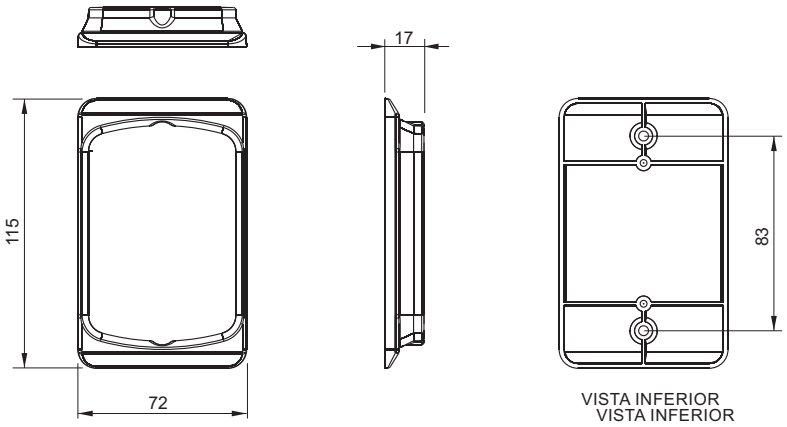

comercial@bnssolucoes.com.br
Rua Pomerode, 664 / CEP 89065-300
Salto do Norte - Blumenau/SC - Brasil
www.bnssolucoes.com.br

Qualquer dúvida
Entre em contato:
47 3285-5545

A BNS Soluções segue as principais certificações no ramo de segurança e prevenção de incêndios.