SIRENE ELETRÔNICA 24VCC - COM SAÍDA DE VOZ IP63

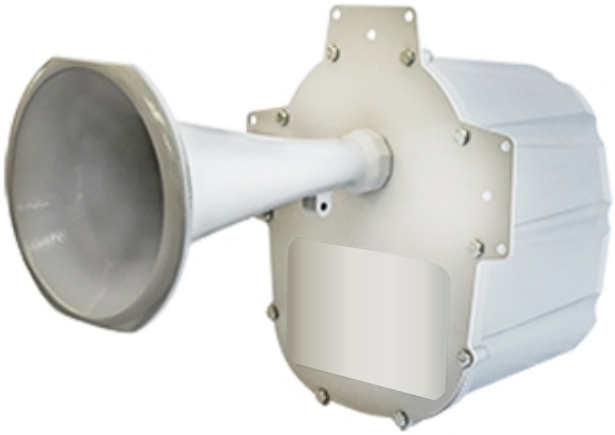

RESUMO

Sirene eletrônica de alta potência é recomendada para alarmes contra incêndio, roubo, fumaça, vazamento de gás, vazamento radioativo, vazamento químico, pontes rolantes, mineradoras, alertas e avisos diversos.
Possui 4 entradas de para configuração do som, onde é possível selecionar individualmente para cada entrada 01 som entre os 18 diferentes e para cada som ajustar o volume em 32 níveis. É uma sirene dinâmica com múltiplas formas de acionamento e diversos sons disponíveis. É um produto versátil que abrange uma gama de possibilidades onde múltiplas ou individuais formas de sinalizações são necessárias. Cada interruptor possui um grau de prioridade de acionamento em relação aos outros interruptores, ao total são quatro níveis. O interruptor 1 possui prioridade de acionamento em relação a todos os interruptores. O interruptor 2 é prioritário em relação ao interruptor 3 e aos interruptores abertos. O interruptor 3 é prioritário em relação aos interruptores abertos. Os interruptores abertos não possuem prioridade.

CARACTERÍSTICAS

- Possui comando de voz.
- Possui gabinete de aço com tampa injetada em ABS e resistente a raios UVA/UVB.
- Em conformidade com a ABNT NBR 6146 e classificação equivalente ao IP63, possui total proteção contra pó e chuva.
- A corneta é produzida em alumínio fundido que evita distorções sonoras.
- Interface de acionamento por contato seco possui três entradas compatíveis com controladores lógicos programáveis e centrais de monitoramento diversas.

APLICAÇÃO

- Uso geral.
- Indústria biológica (animais/plantas).
- Indústria química / destilação fracionada.
- Barragens / hidrelétricas.
- Alerta local / mineradoras / portos.

comercial@bnssolucoes.com.br
Rua Pomerode, 664 / CEP 89065-300
Salto do Norte - Blumenau/SC - Brasil
www.bnssolucoes.com.br

Qualquer dúvida
Entre em contato:
47 3285-5545

A BNS Soluções segue as principais certificações no ramo de segurança e prevenção de incêndios.

Tensão de operação	12/24 VCC ou 127/220 VCA	Grau de proteção	IP63
Consumo em 12 VCC	4,0 A	Pressão sonora (a 1m)	126 DB
Consumo em 24 VCC	3,2 A	Frequência	500Hz...7kHz
Consumo em 127 VCA	0,9 A	Tipos de som	18
Consumo em 220 VCA	0,54 A	Material gabinete	ABS, proteção UVA/UVB
Potência em 12 VCC	48 W	Material corneta	Alumínio fundido
Potência em 24 VCC	77 W	Dimensões (L x A x P)	240 x 300 x 470mm
Potência em 127 VCA	114 W	Peso	3,9Kg
Potência em 220 VCA	119 W		

CÓDIGO

B5BT27C

DESENHO DIMENSIONAL

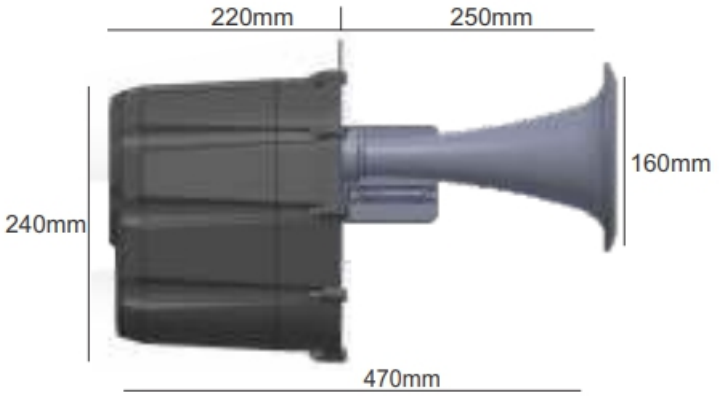

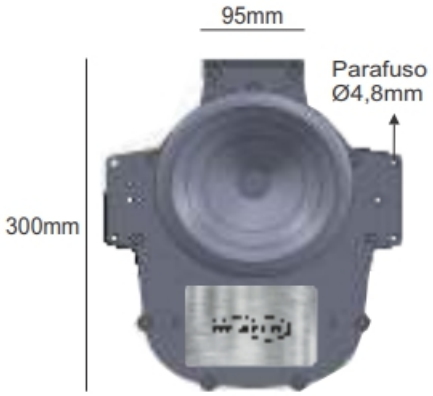

comercial@bnssolucoes.com.br
Rua Pomerode, 664 / CEP 89065-300
Salto do Norte - Blumenau/SC - Brasil
www.bnssolucoes.com.br

Qualquer dúvida
Entre em contato:
47 3285-5545

A BNS Soluções segue as principais certificações no ramo de segurança e prevenção de incêndios.