LUMINÁRIA 3W CENTRALIZADA IP68

DESCRIÇÃO DO PRODUTO

Luminária farol de sobrepor para aclaramento destinada a iluminação de emergência em ambientes industriais e ambientes externos com grau de proteção elevado, direcionada para frigoríficos. Sua estrutura desenvolvida em ínox e policarbonato atendendo as necessidades da indústria alimentícia. Este produto está em conformidade com a NBR10898.

CARACTERÍSTICAS TÉCNICAS

Tensão de Alimentação	12V / 24V (CC)
Potência	3W
Corrente	xxxmA
Intensidade luminosa	300lm
Grau de proteção	IP68
Temp. de Cor	Branco frio (6500)

Temp. de armazenamento	-40° a +70°
Temp. de operação	-40° a +45°
Material	Ínox 304
Peso	xxx kg
Dimensões	Ø90 x 183,5mm

CÓDIGO

B10INX03L

DIMENSIONAL

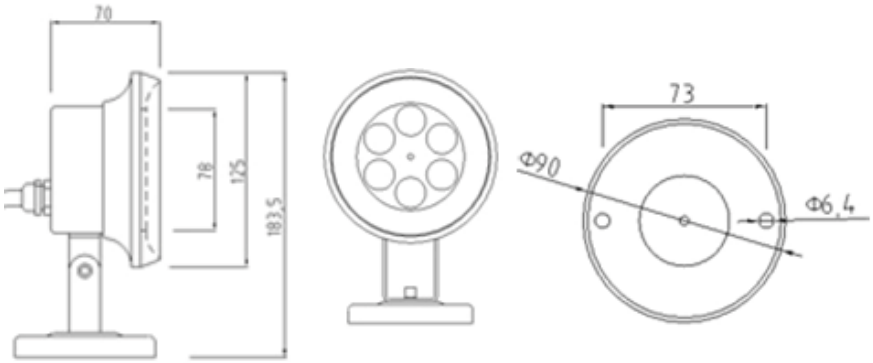

comercial@bnssolucoes.com.br
Rua Pomerode, 664 / CEP 89065-300
Salto do Norte - Blumenau/SC - Brasil
www.bnssolucoes.com.br

Qualquer dúvida
Entre em contato:
47 3285-5545

A BNS Soluções segue as principais certificações no ramo de segurança e prevenção de incêndios.