FONTE DE ALIMENTAÇÃO PSC-12

DESCRIÇÃO DO PRODUTO

O PSC-12 é uma fonte de alimentação de alta corrente que fornece a energia primária de 24VDC regulada FireFinder-XLS para operar. Ele é classificado em 12Amps (Alarme) / 5Amps (Em espera) e possui um carregador de bateria embutido capaz de carregar até 100AH.

CARACTERÍSTICAS TÉCNICAS

Tensão de Entrada	120VAC / 220VAC / 240VAC
Corrente de Entrada	2.0A - 3.5A
Corrente Continua 24V	2A Máx.

Corrente Terminal	No lim. 4A // Sem lim. 12A
Corrente Continua 6,2V	2A Máx.
Corrente em Standby	150mA

CÓDIGO

S2PSC12

DIMENSIONAL

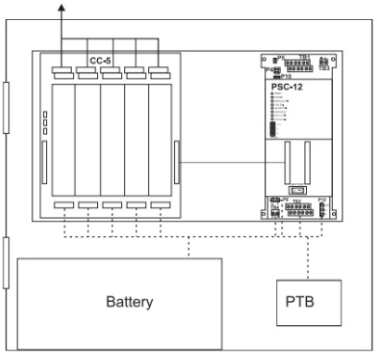

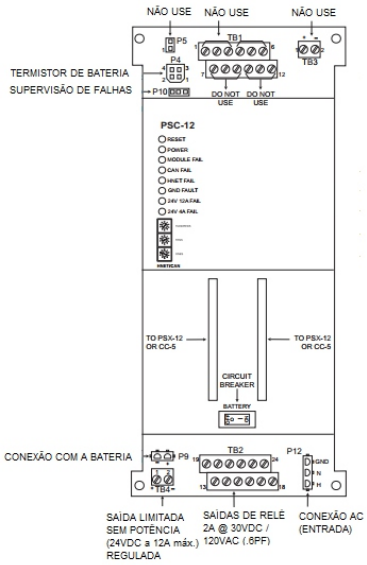

comercial@bnssolucoes.com.br
Rua Pomerode, 664 / CEP 89065-300
Salto do Norte - Blumenau/SC - Brasil
www.bnssolucoes.com.br

Qualquer dúvida
Entre em contato:
47 3285-5545

A BNS Soluções segue as principais certificações no ramo de segurança e prevenção de incêndios.