ACIONADOR MANUAL ENDEREÇÁVEL DE AÇÃO SIMPLES IP65

DESCRIÇÃO DO PRODUTO

Acionador manual de incêndio inteligente Siemens (Modelo XMS-SP) de ação simples, fornece o método mais avançado de programação de endereço e supervisão. O modelo XMS-SP é constituído em material durável, moldado em policarbonato, com acabamento fosco em vermelho.

CARACTERÍSTICAS TÉCNICAS

Tensão de operação	13 - 32VDC	Material	Aluminio
Corrente	500µA	Peso	0,500kg
Temperatura de operação	32° - 120°F	Dimensões	139 x 101 x 31,7mm
Humidade de operação	0 - 95%		

CÓDIGO

S2XMSSP

DIMENSIONAL

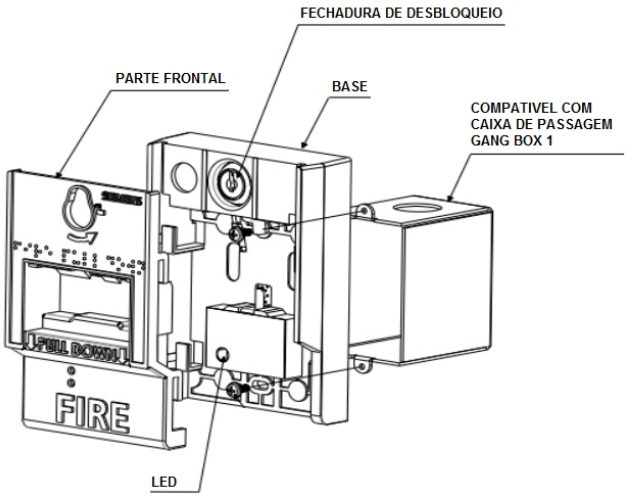

comercial@bnssolucoes.com.br
Rua Pomerode, 664 / CEP 89065-300
Salto do Norte - Blumenau/SC - Brasil
www.bnssolucoes.com.br

Qualquer dúvida
Entre em contato:
47 3285-5545

A BNS Soluções segue as principais certificações no ramo de segurança e prevenção de incêndios.