PORTA CHAVE IP20 ENDEREÇÁVEL

DESCRIÇÃO DO PRODUTO

Dispositivo porta-chave com sistema endereçável incorporado. Sinaliza um alarme na central quando o vidro for quebrado para retirada da chave.

CARACTERÍSTICAS TÉCNICAS

Tensão de Alimentação	de 15 à 24V(CC)
Consumo em vígilia	150 µA
Consumo em alarme	30 mA
Temperatura de trabalho	de -10 à + 60°C
Umidade de trabalho	de 20 à 90 % RH (s/ cond.)

Temp. de armazenamento	de -20 à + 85°C
Material gabinete	Termoplástico vermelho
Grau de Proteção	IP20
Dimensões	T105 x 105 x 42mm
Peso	0,185 kg

CÓDIGO

B5333000

DIMENSIONAL

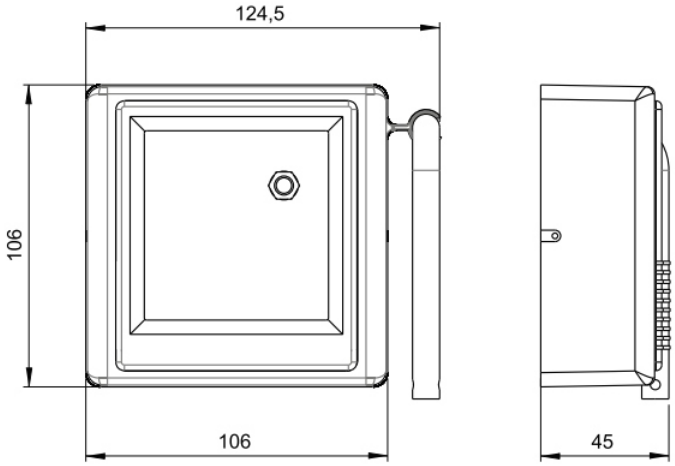

comercial@bnssolucoes.com.br
Rua Pomerode, 664 / CEP 89065-300
Salto do Norte - Blumenau/SC - Brasil
www.bnssolucoes.com.br

Qualquer dúvida
Entre em contato:
47 3285-5545

A BNS Soluções segue as principais certificações no ramo de segurança e prevenção de incêndios.